SeeLevel II™

Schéma de câblage 709-BTP7

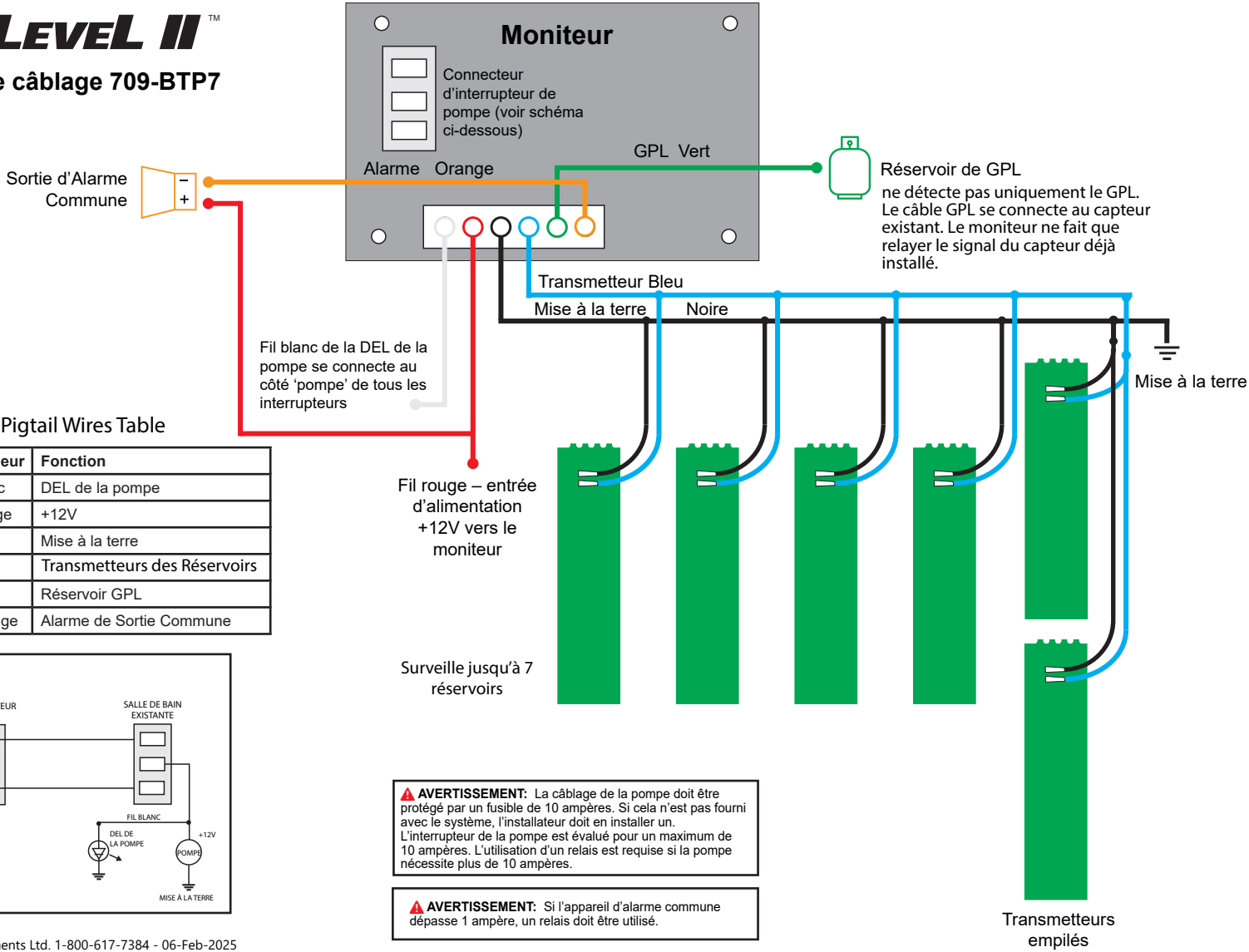

Pigtail Wires Table

Broche	Couleur	Fonction
1	Blanc	DEL de la pompe
2	Rouge	+12V
3	Noir	Mise à la terre
4	Bleu	Transmetteurs des Réservoirs
5	Vert	Réservoir GPL
6	Orange	Alarme de Sortie Commune

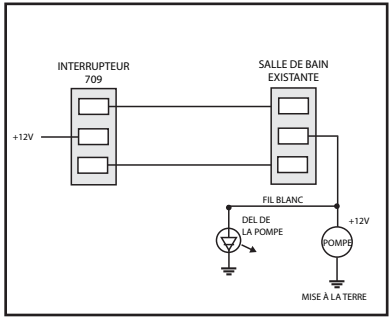

⚠ AVERTISSEMENT: La câblage de la pompe doit être protégé par un fusible de 10 ampères. Si cela n'est pas fourni avec le système, l'installateur doit en installer un. L'interrupteur de la pompe est évalué pour un maximum de 10 ampères. L'utilisation d'un relais est requise si la pompe nécessite plus de 10 ampères.

⚠ AVERTISSEMENT: Si l'appareil d'alarme commune dépasse 1 ampère, un relais doit être utilisé.