SeeLevel Soul™

708-RBT Wiring Diagram

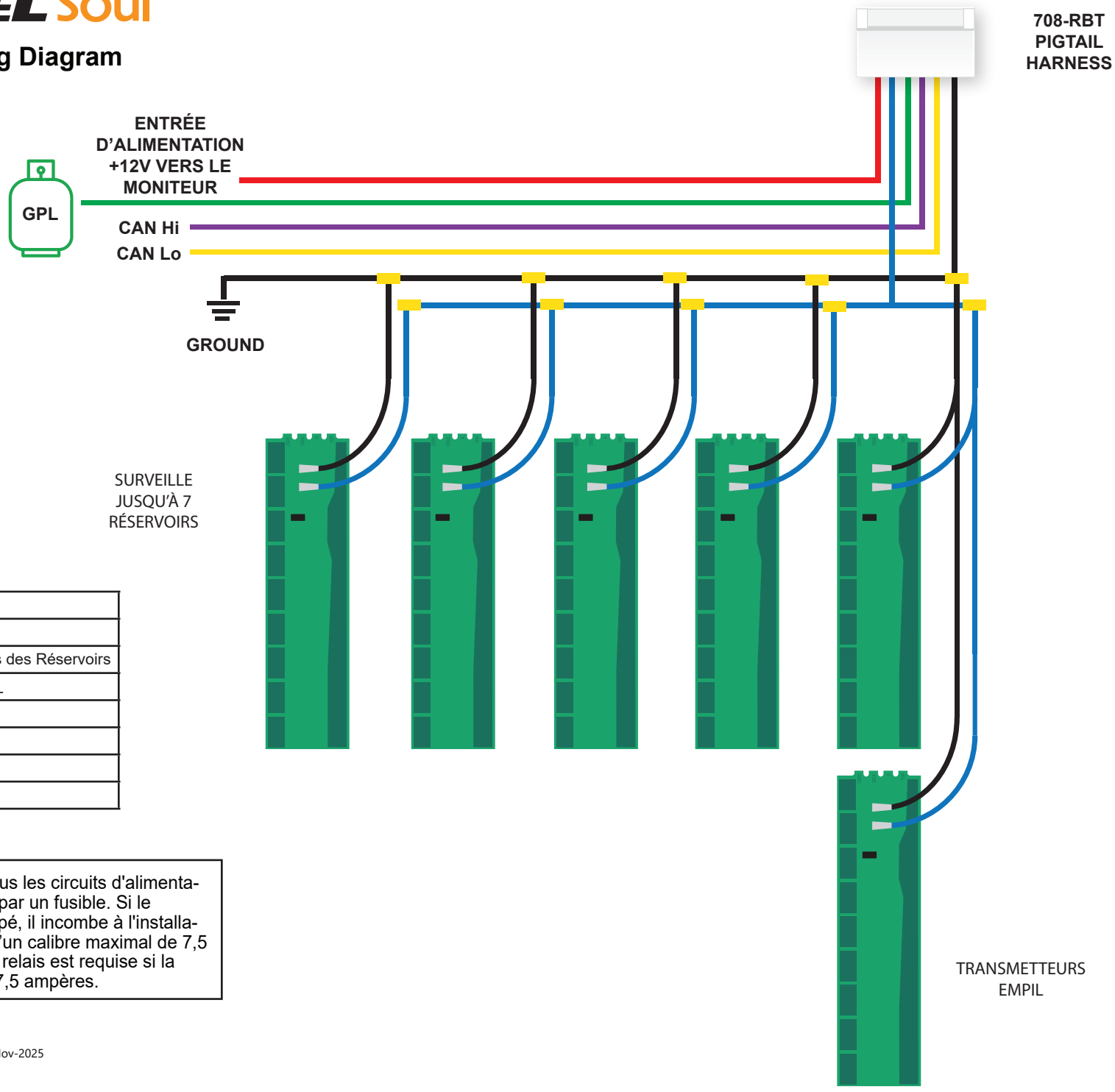

Pigtail Wires

Broche	Couleur	Fonction
1	Rouge	+12V
2	Bleu	Transmetteurs des Réservoirs
3	Vert	Réservoir GPL
4	Violet	CAN-Hi
5	Jaune	CAN-Lo
6	Noir	Mise à la terre
7	-	-

⚠ **AVERTISSEMENT:** Tous les circuits d'alimentation doivent être protégés par un fusible. Si le système n'en est pas équipé, il incombe à l'installateur d'installer un fusible d'un calibre maximal de 7,5 ampères. L'utilisation d'un relais est requise si la pompe nécessite plus de 7,5 ampères.